ALMACÉN:
C/ Trv. Camino Barca, Nv. A-8 – 19208 Alovera (Gu)
Teléfono: 949 275 381 - fax: 91 141 2684
e-mail: comercial@zitrodis.com

Especificaciones técnicas de la botella de 500 cc ovalada
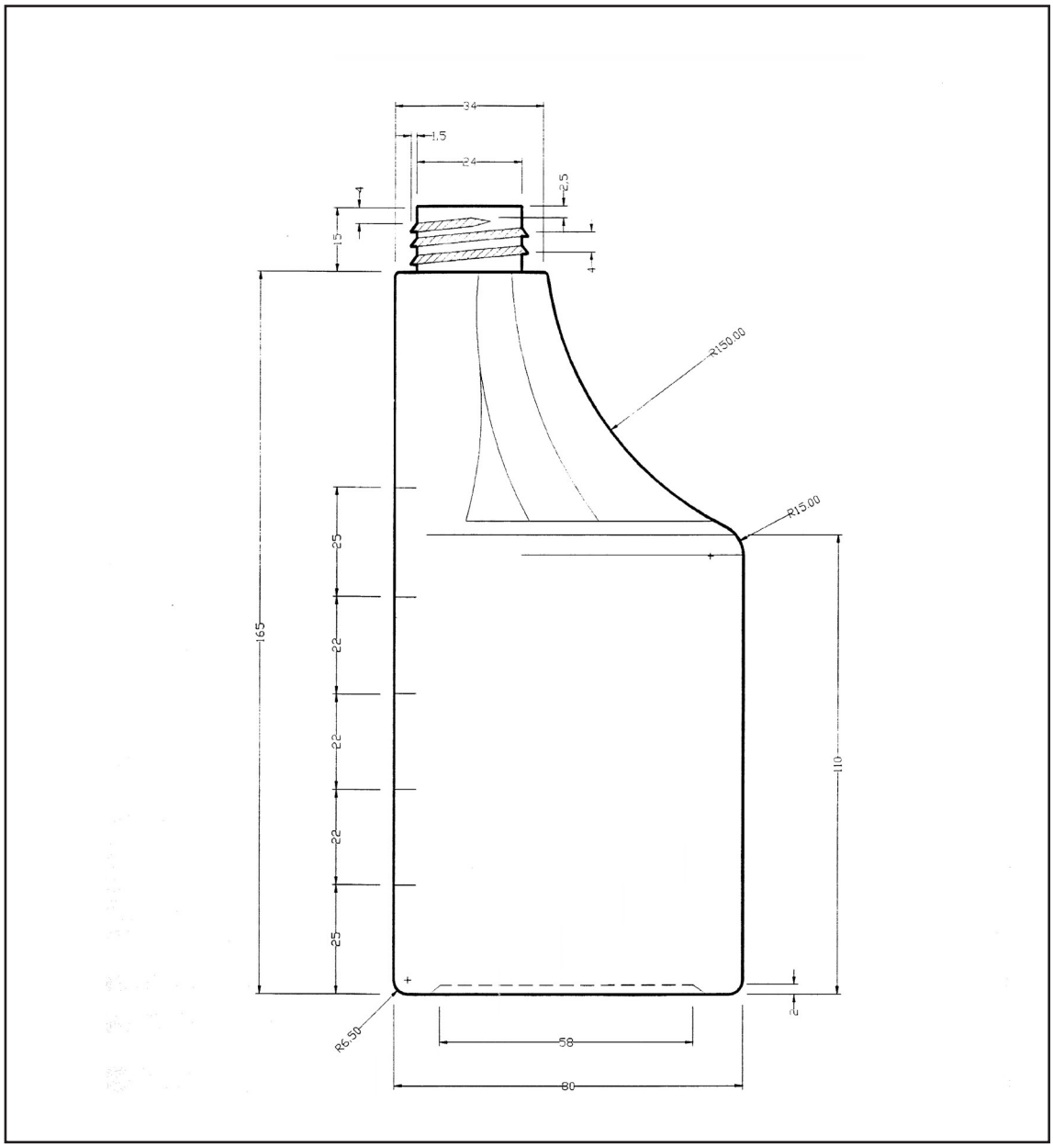
Material	Polietileno de Alta Densidad (HDPE)
Gramaje	41 g
Capacidad	500 cc
Tolerancia en cotas	± 2%